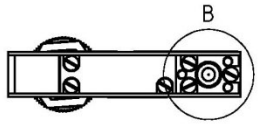

B (2 : 1)

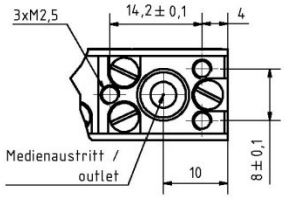

C (3 : 1)

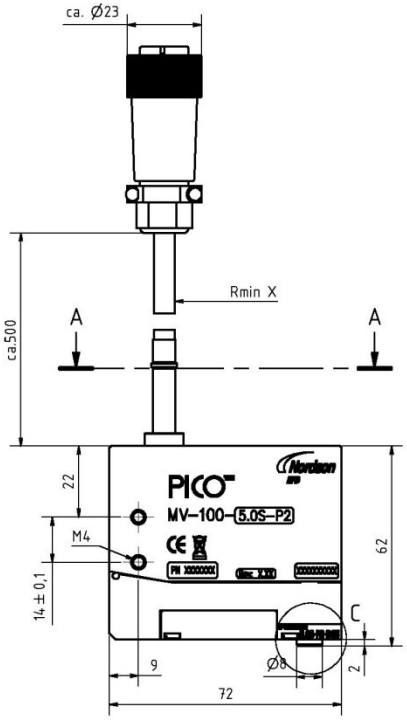

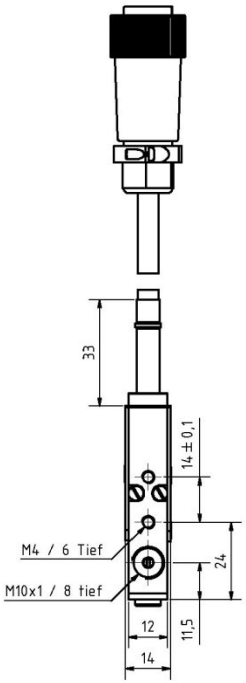

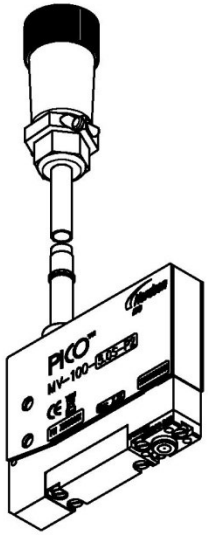

A-A (1 : 1)

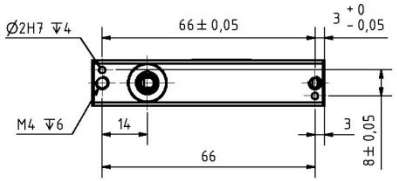

Anzugsdrehmoment M4: 2,5 Ncm +0,2
Tightening torque M4: 2,5 Ncm +0,2

	Rmin X
einmalig: one time	R35
langsame Bewegung: deliberate movement	R100

Nordson EFD

Unternehmensbereich / Division:
PICO Dosiertechnik GmbH & Co. KG
Industriestrasse 1
82110 Germering
Germany

DIN ISO 2768 - m / DIN ISO 1302

Vertraulich! / Confidential!

	Datum	Name
Gezeichnet	17.01.2011	PCT1
Kontrolliert		
Norm		

7026867-MV-100-5.0S-P2-D15-SC-Z1-XX-N.idw

\\Pioneerserver\daten\Gemeinsame Ordner\Arbeiten\Zeichnungen
SAP\Ventil\7026867-MV-100-5.0S-P2-D15-SC-Z1-XX-N\7026867-MV-100-5.0S-P2-D15-SC-Z1-XX-N.idw

1

A2

Status	Änderungen	Datum	Name