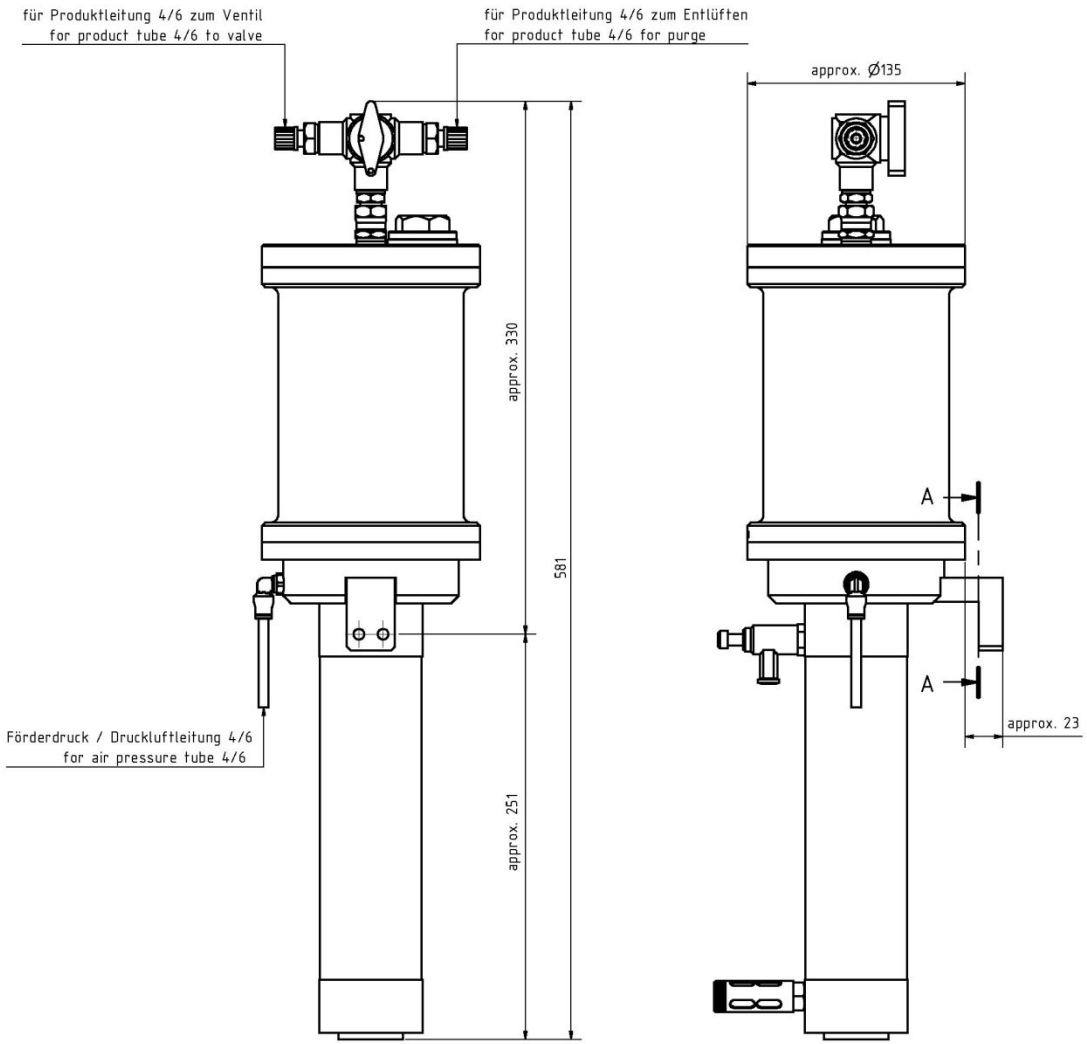

A-A (1 : 2)

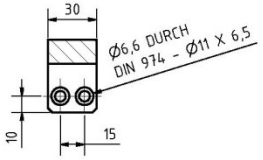

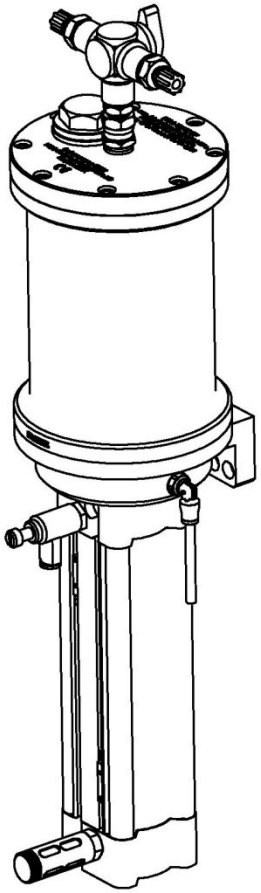

Nordson EFD

Unternehmensbereich / Division:
PICO Dosiertechnik GmbH & Co. KG
Industriestrasse 1
82110 Germering
Germany

	Datum	Name
Gezeichnet	02.02.2011	PCTI
Kontrolliert		
Norm		

DIN ISO 2768 - m / DIN ISO 1302

Vertraulich! / Confidential!

7027648-PICO TANK DF-LC-XX-6MMCOMP-6B-C

\\Picoserver\daten\Gemeinsame Ordner\daten\Zeichnungen
SAP\Tank\7027648-PICO TANK DF-LC-XX-6MMCOMP-6B-C\7027648-PICO
TANK DF-LC-XX-6MMCOMP-6B-C.idw

2

A2

Status | Änderungen | Datum | Name