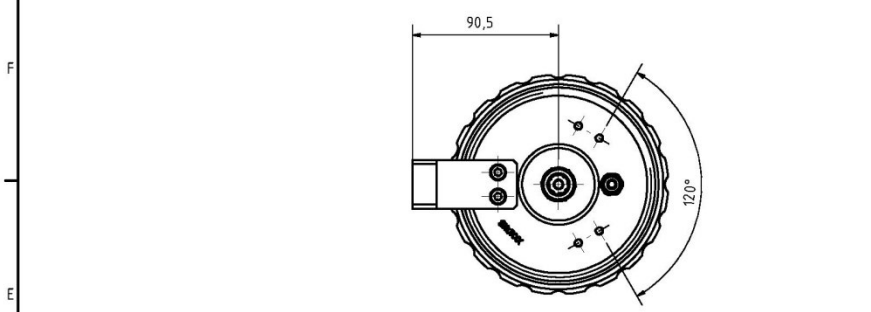

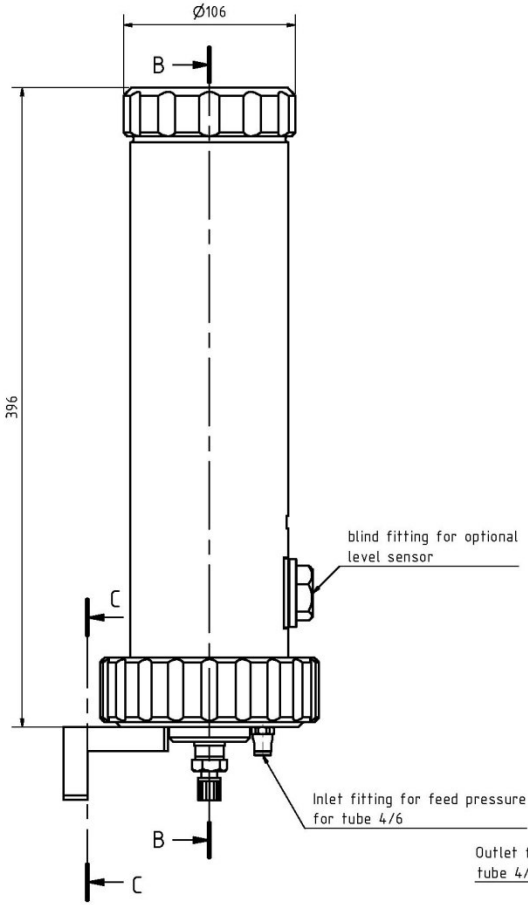

B-B (1 : 2)

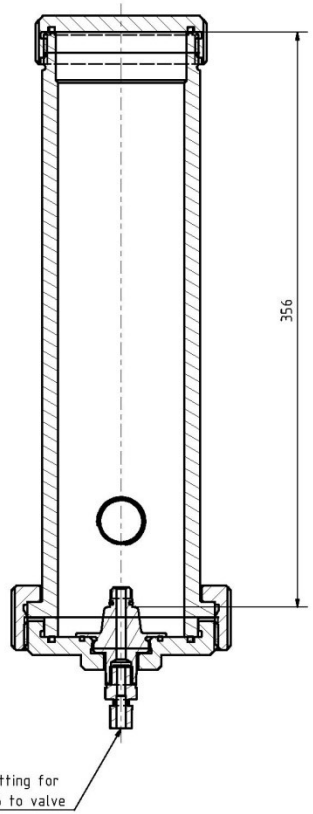

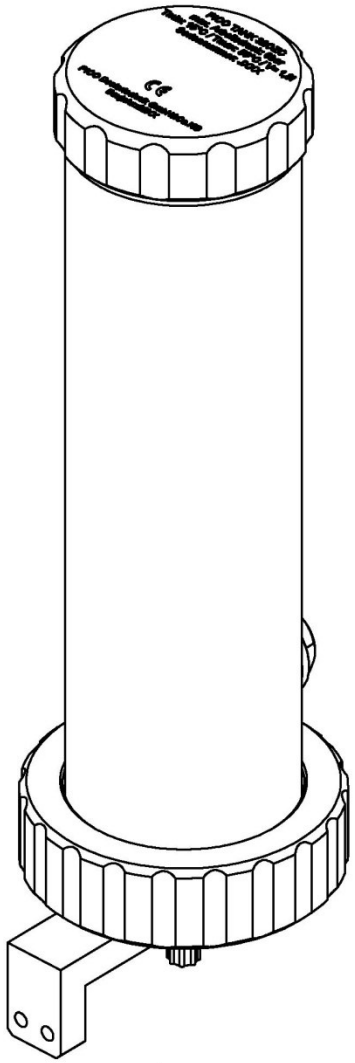

C-C (1 : 2)

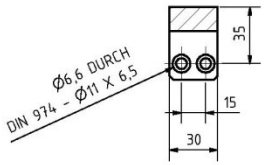

Nordson EFD

Unternehmensbereich / Division:
PICO Dosiertechnik GmbH & Co. KG
Industriestrasse 1
82110 Germering
Germany

DIN ISO 2768 - m / DIN ISO 1302

Vertraulich! / Confidential!

	Datum	Name
Gezeichnet	31.01.2011	PCFI
Kontrolliert		
Norm		

7027643-PICO TANK 320ZC-LC-G1_4M-6MMCOM

\\Picoserver\daten\Gemeinsame Ordner\Anfragen\Zeichnungen
SAP\Tank\7027643-PICO TANK
320ZC-LC-G1_4M-6MMCOMP-6B-S\7027643-PICO TANK
320ZC-LC-G1_4M-6MMCOMP-6B-S.dwg

2
A2

Status | Änderungen | Datum | Name