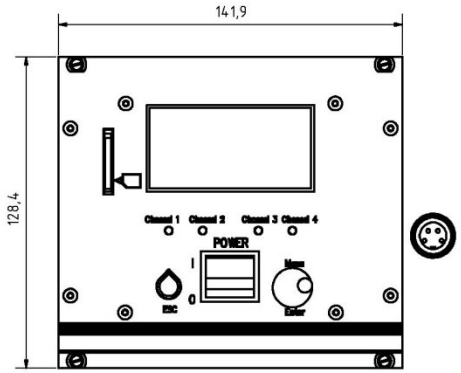

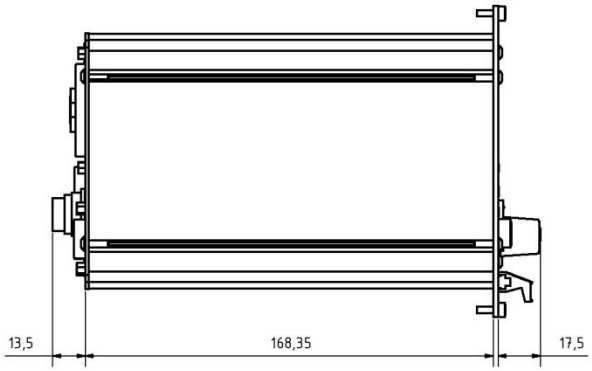

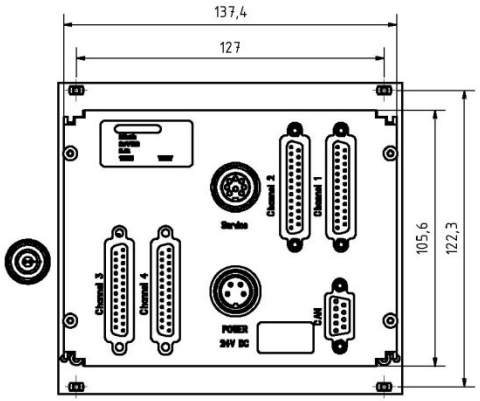

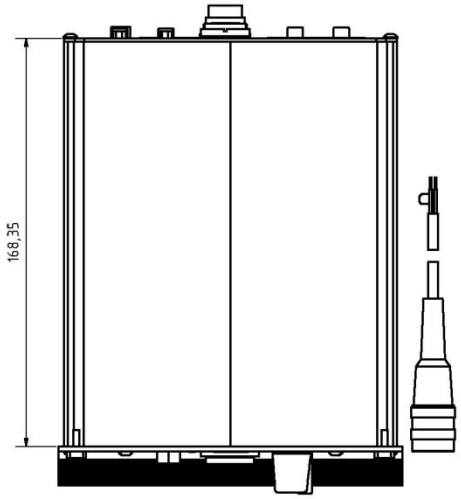

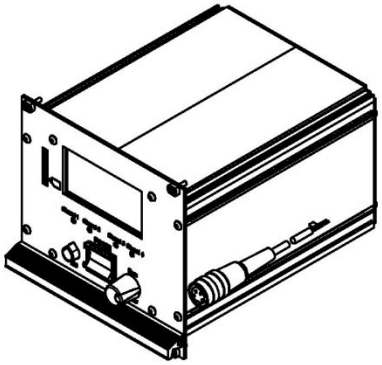

für 19" Einschub: 3 HE / 28 TE
for 19" housing: 3 HE / 28 TE

Nordson EFD

Unternehmensbereich / Division:
PICO Dosiertechnik GmbH & Co. KG
Industriestrasse 1
82110 Germering
Germany

DIN ISO 2768 - m / DIN ISO 1302

Vertraulich! / Confidential!

	Datum	Name
Gezeichnet	20.01.2011	PCT1
Kontrolliert		
Norm		

7015900-PICO-CONTROLLER-2+2-4CH-V2-N.idw

\\Picoserver\daten\Gemeinsame Ordner\Intern\Zeichnungen
SAP\Controller\7015900-PICO-CONTROLLER-2+2-4CH-V2-N\7015900-PICO-CONTROLLER-2+2-4CH-V2-N.idw

1

A2

Status	Änderungen	Datum	Name