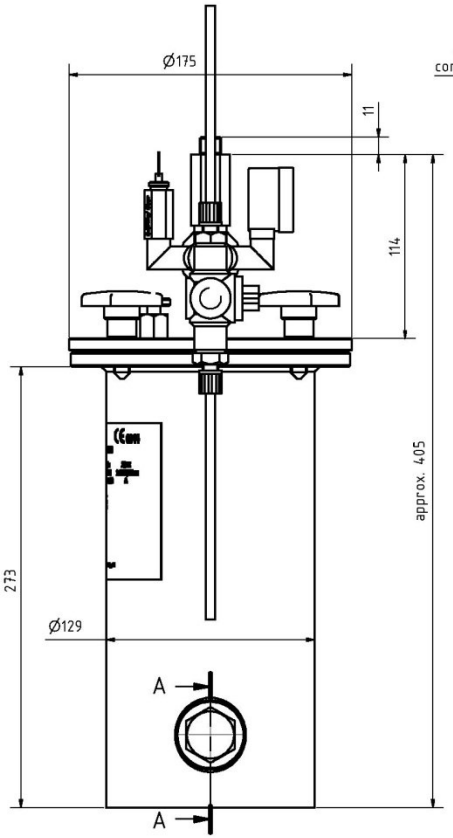

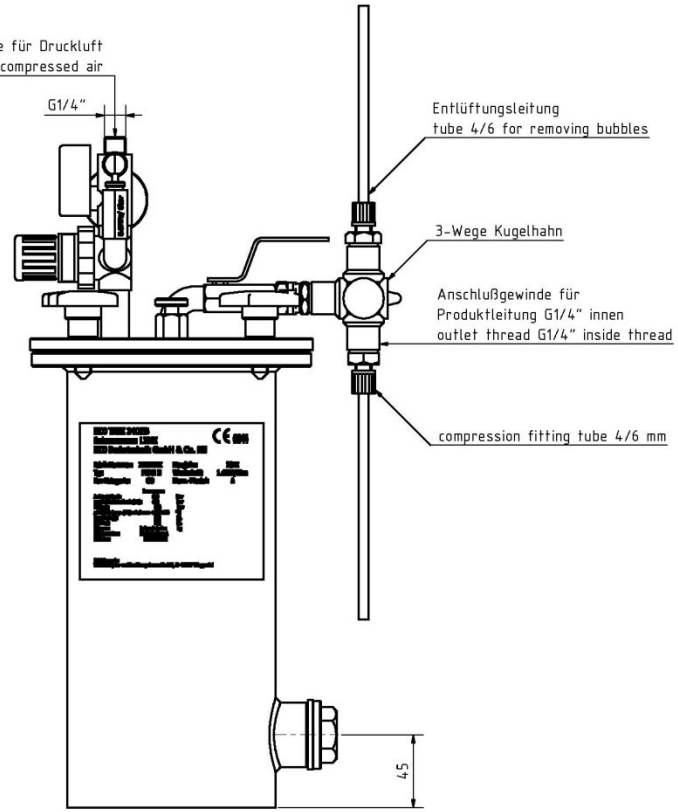

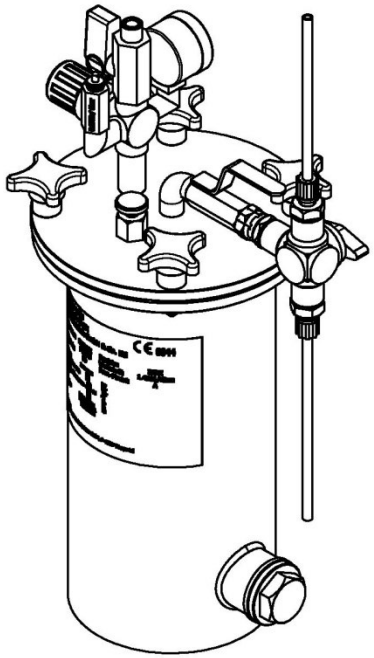

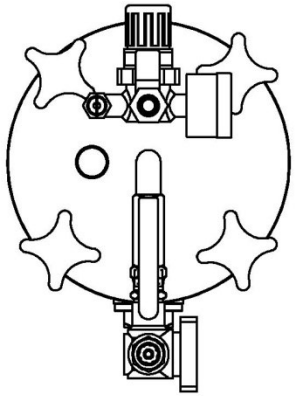

A-A (1 : 2)

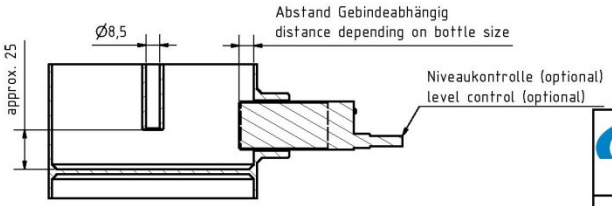

Nordson EFD

Unternehmensbereich / Division:
PICO Dosiertechnik GmbH & Co. KG
Industriestrasse 1
82110 Germering
Germany

	Datum	Name
Gezeichnet	02.02.2011	PCFI
Kontrolliert		
Norm		

DIN ISO 2768 - m / DIN ISO 1302

Vertraulich! / Confidential!

7027645-PICO TANK 340ZB-LC-XX-6MMCOMP-

\\Picoserver\daten\Gemeinsame Ordner\Arbeit\Zeichnungen
SAP\Tank\7027645-PICO TANK 340ZB-LC-XX-6MMCOMP-6B-S\7027645-PICO
TANK 340ZB-LC-XX-6MMCOMP-6B-S.dw

2

A2

Status | Änderungen | Datum | Name