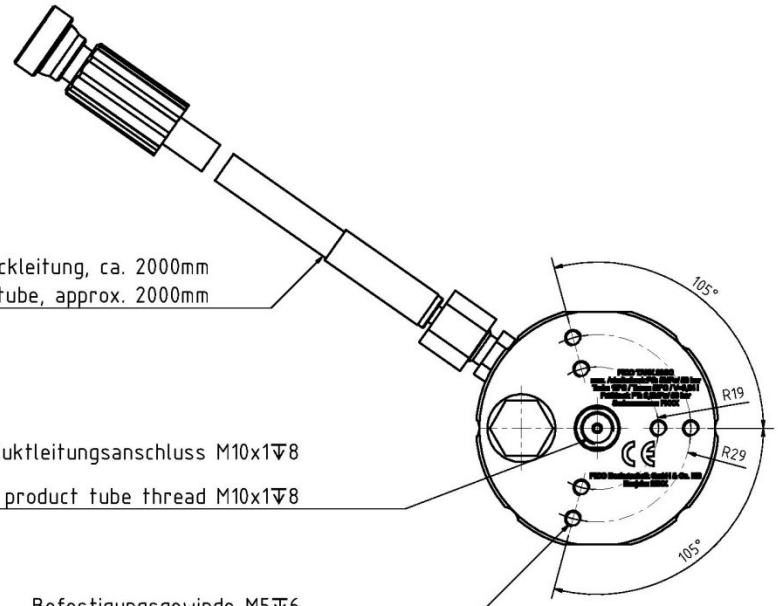

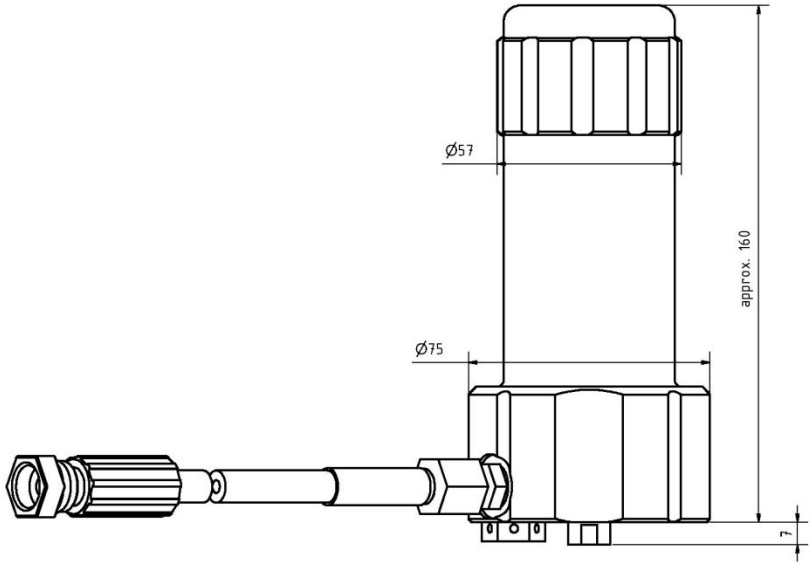

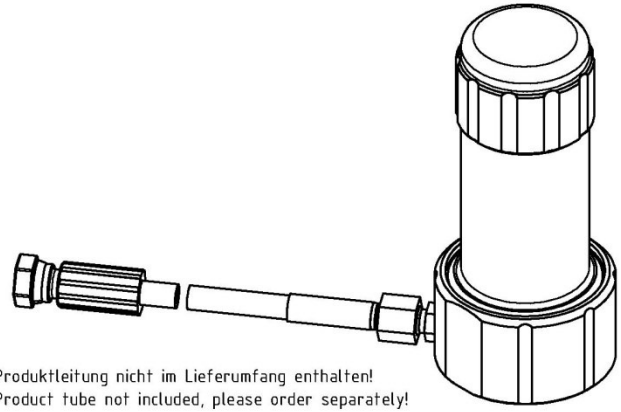

Produktleitung nicht im Lieferumfang enthalten!
Product tube not included, please order separately!

Nordson EFD

Unternehmensbereich / Division:
PICO Dosiertechnik GmbH & Co. KG
Industriestrasse 1
82110 Germering
Germany

DIN ISO 2768 - m / DIN ISO 1302

Vertraulich! / Confidential!

	Datum	Name
Gezeichnet	31.01.2011	PCFI
Kontrolliert		
Norm		

7027641-PICO TANK 30CC-XX-LUERF-M10X1F-5

\\Picoserver\daten\Gemeinsame Ordner\daten\Zeichnungen SAP\Tank\7027641-PICO TANK 30CC-XX-LUERF-M10X1F-50B-S\7027641-PICO TANK 30CC-XX-LUERF-M10X1F-50B-S.idw

2

A2

Status	Änderungen	Datum	Name